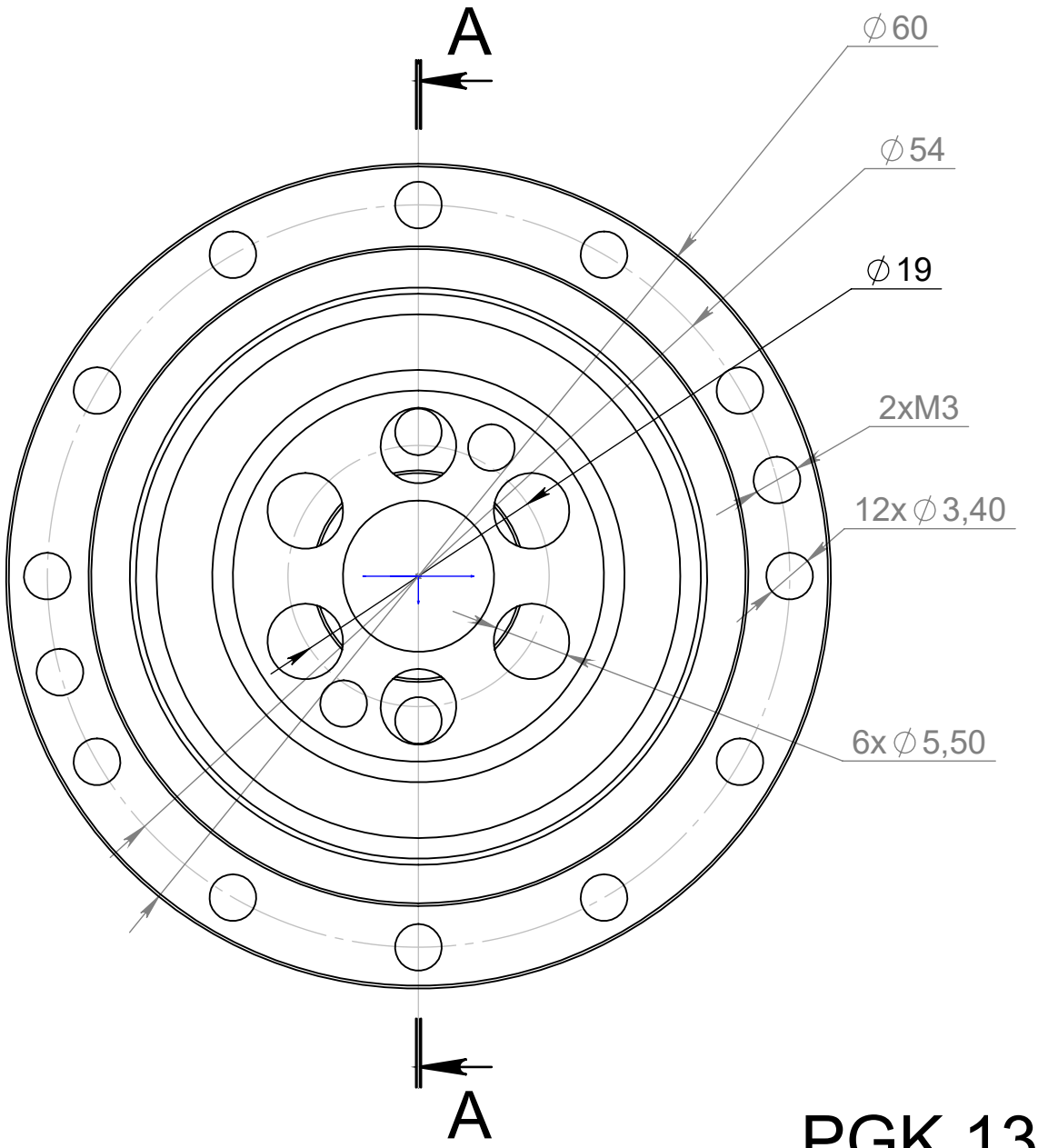
A
A
∅60
∅54
∅19
2xM3
12x∅3,40
6x∅5,50

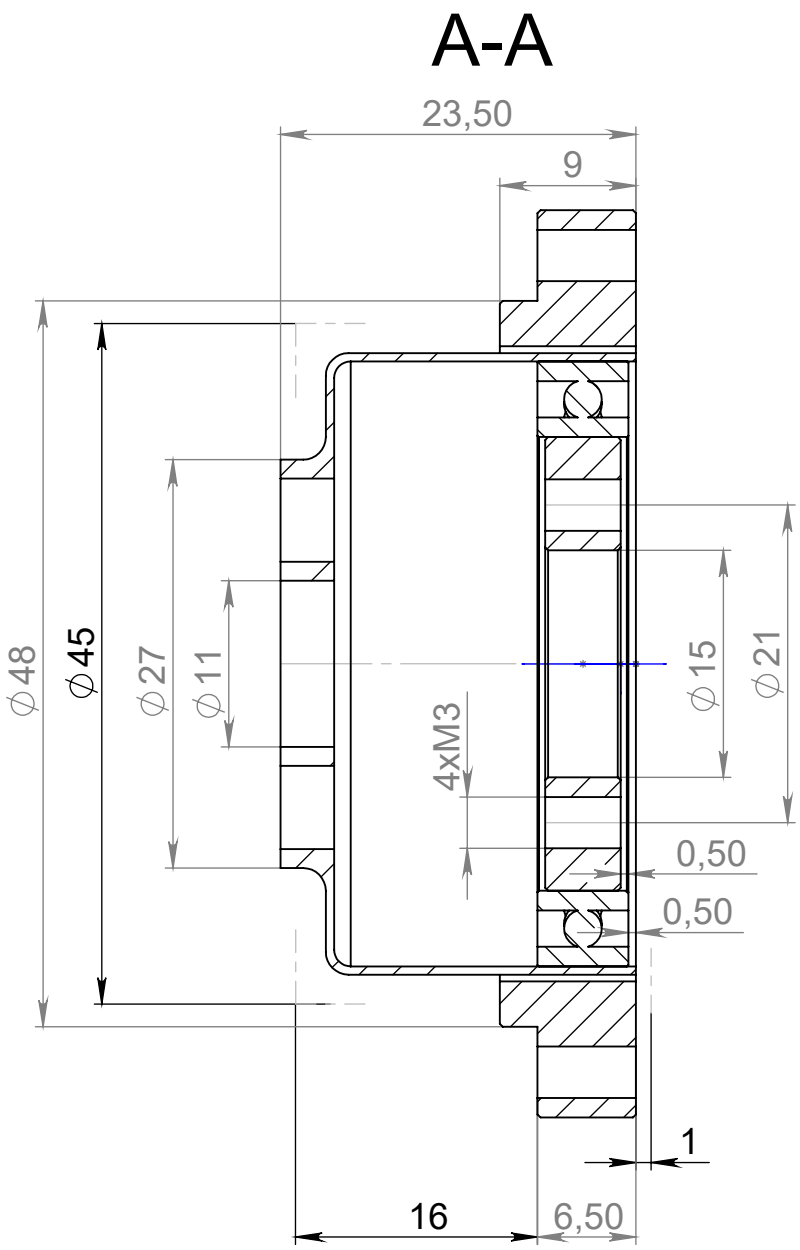
A-A
23,50
9
∅48
∅45
∅27
∅11
4xM3
∅15
∅21
0,50
0,50
1
16
6,50

PGK 13-100